ՀԱՏՈՒՅԹ 1 - 1

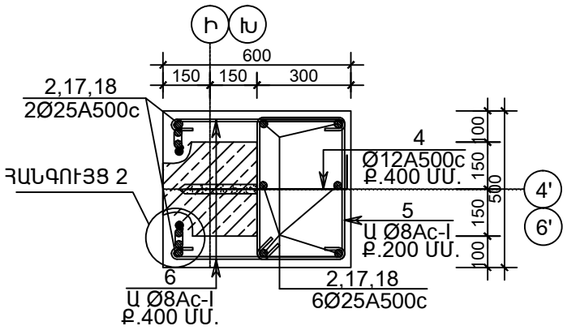

ՀԱՏՈՒՅԹ 2 - 2

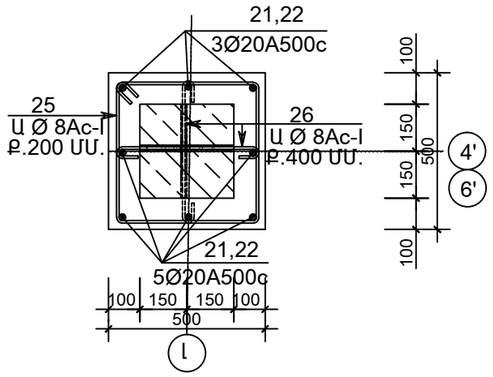

ՀԱՏՈՒՅԹ 3 - 3

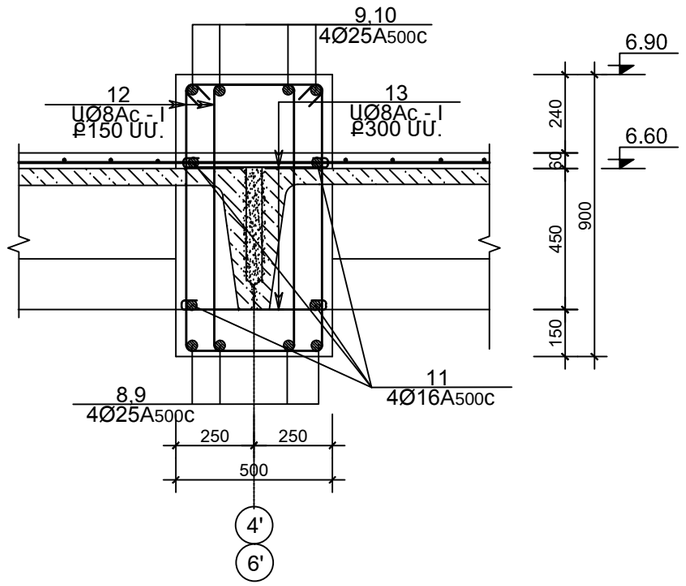

ԿՏՐՎԱԾՔ 4 - 4

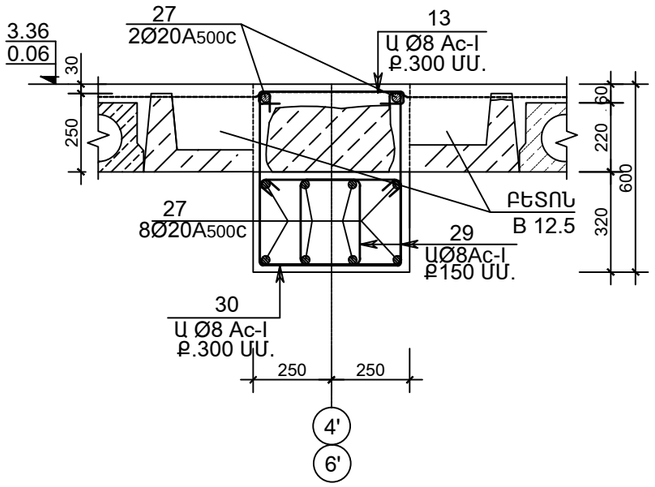

ԿՏՐՎԱԾՔ 5 - 5

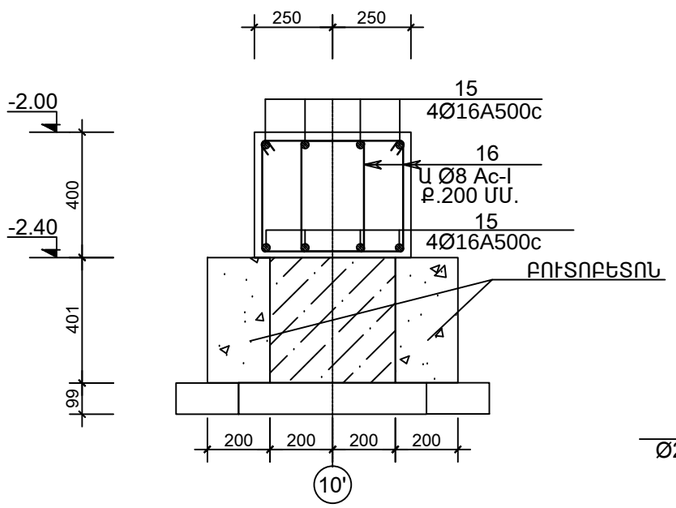

ՀԱՆԳՈՒՅՑ 1

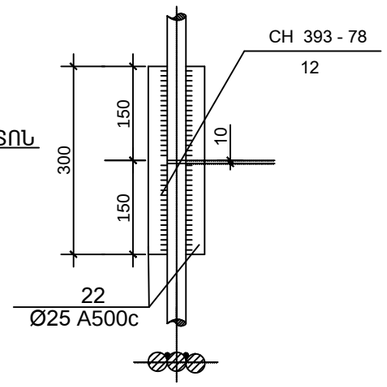

ՀԱՆԳՈՒՅՑ - 2

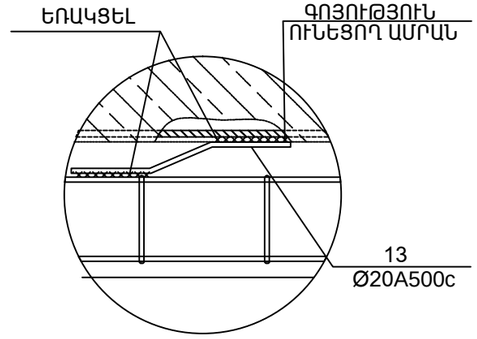

ՄՆ-1

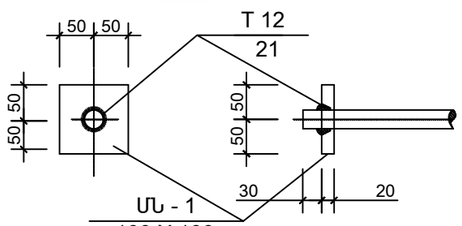

ՄՆ - 1
- 100 X 100
t = 20 ՍՄ.
/ G = 1.60 ԿԳ. /

ՄՆ-2

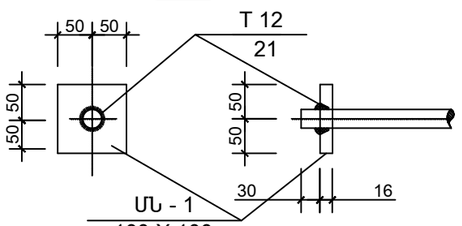

ՄՆ - 1
- 100 X 100
t =16 ՍՄ.
/ G = 1.30 ԿԳ. /

§Î²Ìððê» ՍՊԸ	ՆԳՁ	Է.ՀԱՐՈՒԹՅՈՒՆՅԱՆ		ՀՀ ԳԵՂԱՐՔՈՒՆԻՔԻ ՄԱՐԶԻ ԶՈԼԱՔԱՐ ՀԱՄԱՅՆՔԻ ԹԻՎ 2 ԴՊՐՈՑԻ ՀԻՄՆԱՆՈՐՈԳՄԱՆ ՆԱԽԱԳԻԾ		
	ԾԱՐՏԱՐԱԳԵՏ	Հ.ԿԱՐԱՊԵՏՅԱՆ		ԿՈՆՍՏՐՈՒԿՏՈՐԱԿԱՆ ՄԱՍ ՄԱՍՆԱՇԵՆՔ«3»	Փուլ	Թերթ	Թերթեր
					ԱՆ	Կ-54	87
	ՊԱՏՎԻՐԱՏՈՒ «ՀՀ ՔԱՂԱՔԱՇԻՆՈՒԹՅԱՆ ՆԱԽԱՐԱՐՈՒԹՅԱՆ ԾԻԳ» ՊՀ			ԿՏՐՎԱԾՔ 1 - 1-:- 5 - 5	ՊԱՏՎԵՐ ԲԼԱԾՔԲ-15/2 ԱՌ 06 ՄԱՅԻՍԻ 2015		